OSMO POCKET

Teleskopická tyč

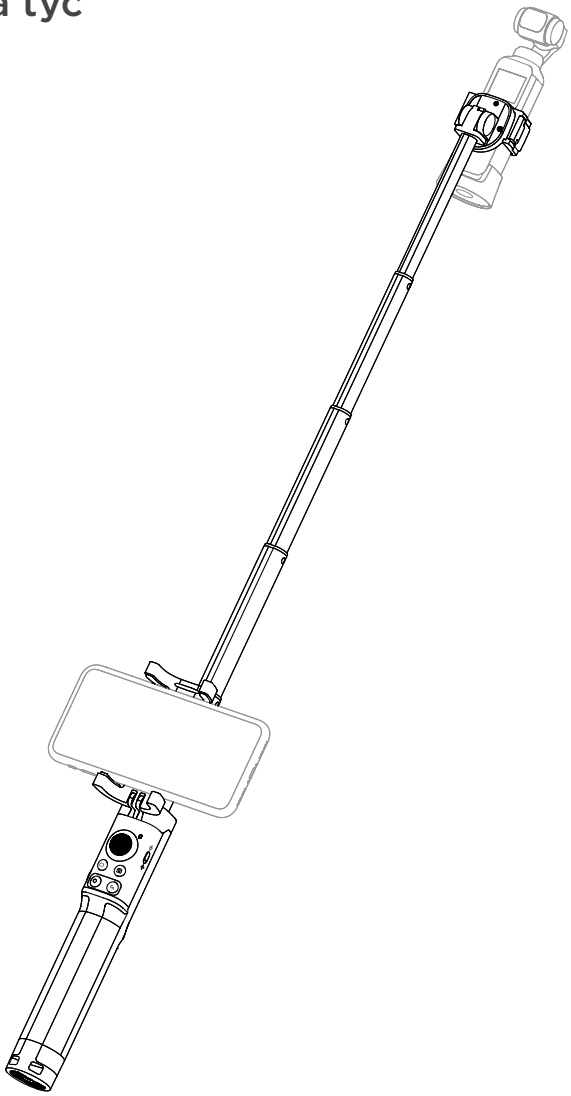

Užívateľská príručka

v1.0

A.

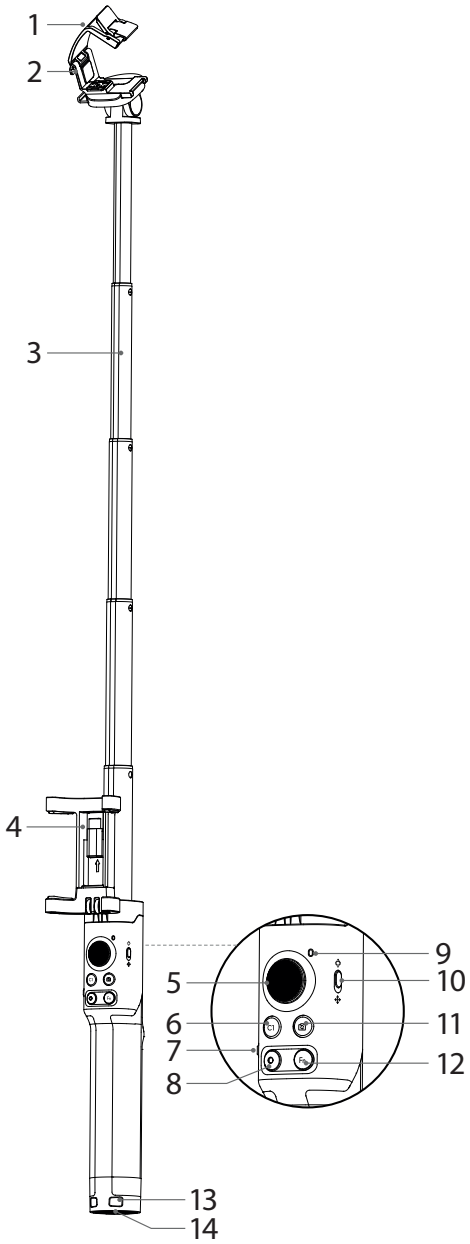

B.

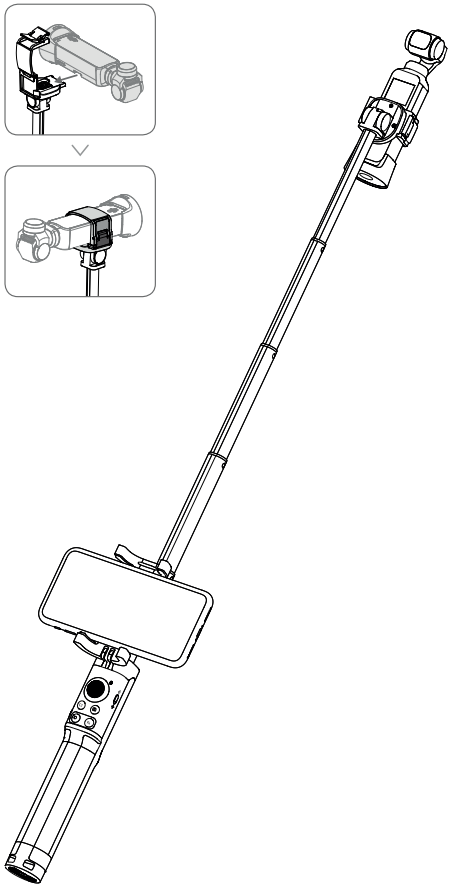

Prehľad (obrázok A)

1. Držiak
   Slúži na upevnenie OSMO Pocket, komunikuje s OSMO Pocket pomocou 8pinového konektora.
2. Sánky
   Kompatibilný s ľahkým príslušenstvom, napr. doplnkovým svetlom.
3. Teleskopická tyč
   S dĺžkou až 500 mm.
4. Držiak mobilného telefónu
   Slúži na upevnenie mobilného telefónu (max. šírka 83 mm) a obsahuje slot adaptéra pre smarphony.
5. Joystick
   Slúži na ovládanie klopenia a otáčania gimbalu.
6. Tlačidlo C1
   Slúži na prepnutie medzi zámkom klopenia (možno iba otáčať), režimom Follow (možno klopiť a otáčať), a režimom FPV (možno ovládať všetky 3 osi).
7. Tlačidlo C2
   Ak je gimbal v režime zámku klopenia alebo Follow, podržaním tohto tlačidla je možné prepnúť na ďalší režim. Po uvoľnení stlačení sa režim vráti na predvolený.
8. Spúšť
   Slúži na vytvorenie fotografie alebo na spustenie natáčania. V obrazovke nastavenie slúži na návrat na pohľad kamery.
9. Kontrolka
   Signalizuje stav Osmo Pocket. Je zhodná s kontrolkou na Osmo Pocket. Podrobnosti sú uvedené v príručke Osmo Pocket.
10. Prepínač joysticku
    Prepína režim joysticku. Možno zvoliť medzi ovládaním 360°, hore, dole, doľava a doprava.
11. Tlačidlo R
    Slúži na prepnutie orientácie kamery (dopredu/dozadu (selfie). Pokiaľ nie je gimbal v režime FPV, podržanie tlačidla R uzamkne pozíciu gimbalu. Uvoľnenie tlačidla pozíciu odomkne.

12. Vypínač/funkčné tlačidlo
    Podržaním na jednu sekundu zapnete/vypnete zariadenie. V pohľade kamery stlačte toto tlačidlo pre prepnutie medzi režimami fotoaparátu a kamery (nedostupné v Pro nastavení DJI Mimo). Dvojité stlačenie vycentruje gimbal. V obrazovke nastavenia slúži k návratu na predchádzajúcu stranu ponuky.
13. Pútko
14. 1/4" upevňovací otvor

Varovanie a vylúčenie zodpovednosti

Pred použitím produktu si pre zaistenie správnej konfigurácie dôkladne prečítajte celú príručku. Nedodržanie pokynov a varovaní môže viesť k ujmám na zdraví Vás a osôb vo vašom okolí, poškodenie produktu DJI OSMO alebo iných predmetov v okolí. Obsah tejto príručky (a iných dodatočných dokumentov) sa môže podľa potreby bez predchádzajúceho upozornenia zmeniť.

Použitím tohto produktu vyhlasujete, že ste si prečítali vylúčenie zodpovednosti a varovanie, a že rozumiete a súhlasíte s dodržaním ich podmienok. Ďalej súhlasíte, že použitím tohto produktu úplne zodpovedáte za použitia a jeho prípadné následky. Súhlasíte s použitím produktu len na účely, ktoré nie sú v rozpore s pravidlami použitia, pokynmi DJI, alebo miestnymi zákonmi a vyhláškami. DJI nezodpovedá za škody vzniknuté nesprávnym použitím tohto produktu. Užívateľ musí dodržiavať bezpečnostné pokyny. Bez ohľadu na uvedené sa toto vylúčenie zodpovednosti nevzťahuje na Vaše zákonné práva podľa príslušných vnútroštátnych právnych predpisov. OSMO je ochranná známka SZ DJI OSMO TECHNOLOGY CO. LTD. (skrátene DJI OSMO) a partnerských spoločností. Názvy produktov, značiek atp. vyskytujúce sa v tejto príručke sú ochranné alebo registrované ochranné známky príslušného majiteľa.

Montáž zariadenia je zobrazená na obrázku B. Bezdrôtový modul, mobilný telefón a Osmo Pocket nie sú súčasťou balenia.

Osmo Pocket po zapnutí a pripojení automaticky nabíja teleskopickú tyč. Pokiaľ nie je tyč používaná viac ako 6 mesiacov, môže dôjsť k vybitiu jej akumulátora. Ak sa stane tak, pre nabitie pripojte Osmo Pocket k teleskopickej tyči.

Bezpečnostné pokyny

1. Vyvarujte sa kontaktu zariadenia s akýmkoľvek druhom kvapaliny. Nevystavujte zariadenie vplyvom dažďa, vlhkosti a neponárajte ho do vody. Kontakt akumulátora s vodou môže spôsobiť chemický rozklad, a viesť k požiaru až explózii.
2. Požiar haste vodou, pieskom, nehorľavou tkaninou, alebo práškovým hasiacim prístrojom.
3. Produkt je určený na použitie pri teplotách 0-40°C. Vo vyšších teplotách hrozí vznietenie až explózia. Nižšie teploty môžu spôsobiť nezvratné poškodenie zariadenia.
4. Nedemontujte a nepoškodzujte zariadenia. Hrozí vytečenie akumulátorovej kvapaliny, vznietenie, alebo explózia.
5. Zabráňte pádom a prílišným otrasom zariadení. Neumiestňujte na produkt príliš tažké predmety.
6. Zabráňte vplyvom vysokého tepla. Neumiestňujte produkt do mikrovlnnej rúry alebo do tlakových nádob. Neumiestňujte produkt v blízkosti pecí a kúrenia. Nenechávajte produkt vnútri automobilu počas horúcich dní. Vhodná teplota skladovania je 22–28 °C.
7. Neskladujte zariadenie úplne vybité. Dôjde k poklesu napätia akumulátora, a spôsobenie nezvratného poškodenia.
8. Úplne vybite a následne nabite akumulátor aspoň raz za 3 mesiace.

Technické specifikace

Typ akumulátora	Li-Po
Kapacita akumulátora	65 mAh
Teplota pri nabíjaní	5–60 °C
Prevádzková teplota	0–40 °C

Dovozca:
Beryko s.r.o.
Na Roudné 1162/76, 301 00 Plzeň
www.beryko.cz