Mi Curved Gaming Monitor 34“
Užívateľská príručka

Prehľad produktu

Monitor

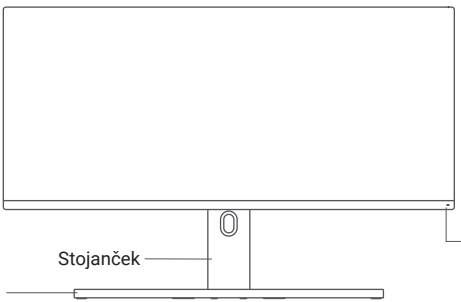

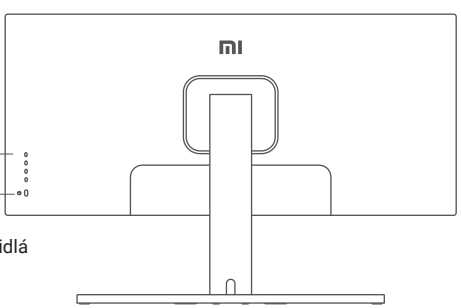

Obsah balenia

Monitor ×1

Základňa ×1

Stojanček ×1

Užívateľská príručka ×1

Napájací kábel ×1

Kabel DisplayPort ×1

Skrutku ×1

Šesťhranné čapy ×4

Skrutky pre montáž na stenu ×4

Inštalácie základne

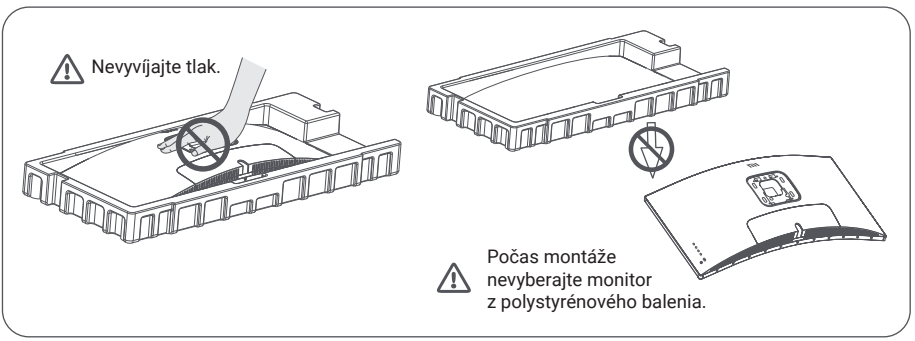

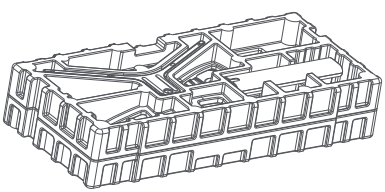

1. Vyberte z krabice časť zabalenú v polystyrénu a položte ju na rovný stabilný povrch. Monitor z polystyrénu nevyberajte.

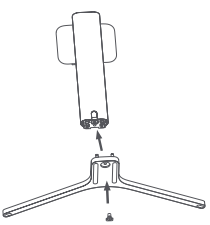

2. Pripevnite podstavec k základni pomocou priloženého skrutky.

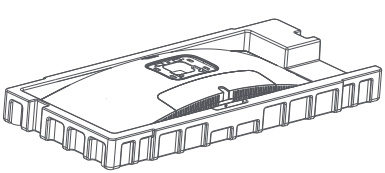

3. Odstráňte hornú vrstvu polystyrénu a plastový sáčok, aby ste odkryli montážne bod na zadnej strane monitora.

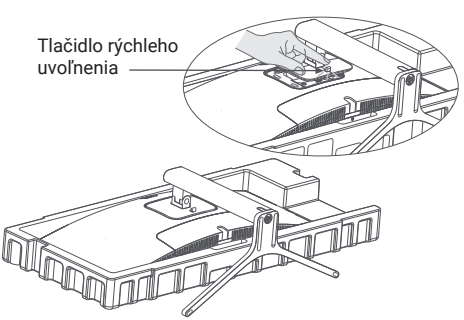

4. Pripojte stojan* zatlačením do slotu na zadnej strane monitora, kým nezapadne na miesto.
* Ak chcete stojan odstrániť, stlačte tlačidlo rýchleho uvoľnenia.

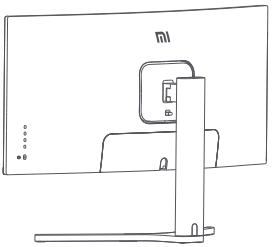

5. Oboma rukami opatrne vyberte plne zostavený monitor a položte na rovný stabilný povrch.
Poznámka: Aby ste zabránili poškodeniu obrazovky, dávajte pozor, aby ste na LCD obrazovku pri stavaní netlačili.

Správa káblov

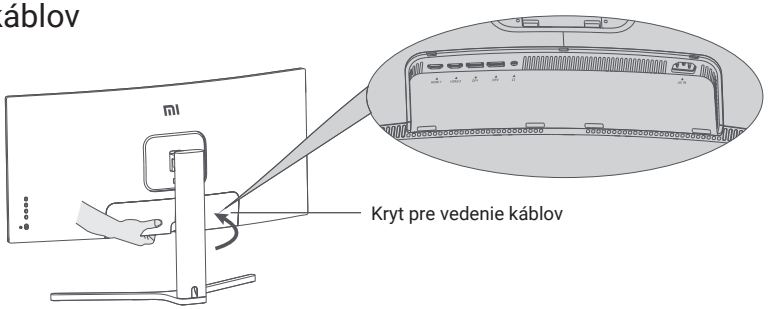

1. Odstráňte kryt vedenie káblov monitora a kryt stojana.

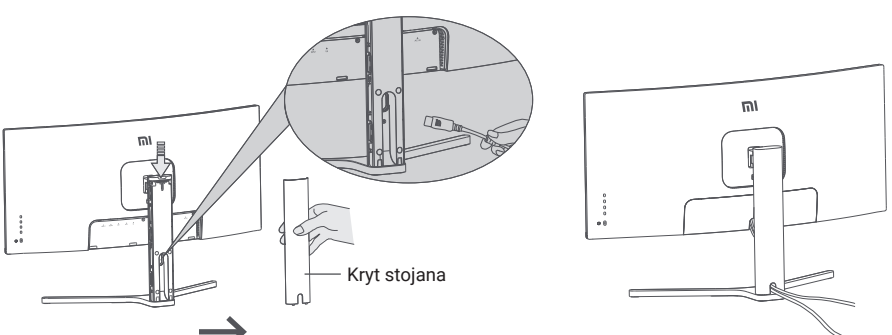

2. Pretiahnite napájací kábel a signálny kábel otvorom v stojane a pripojte ich k monitoru.
   Potom, čo sú všetky káble na svojom mieste, namontujte oba kryty.

Poznámka: Typový štítok tohto monitora je blízko portu AC IN, nájdete ho odstránením krytu káblov.

Inštalácia na stenu

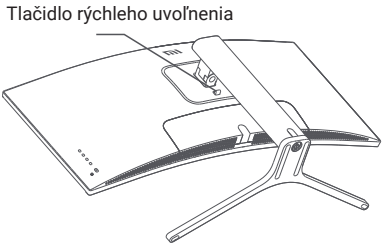

1. Stlačením tlačidla pre rýchle uvoľnenie odstráňte podstavec monitora.

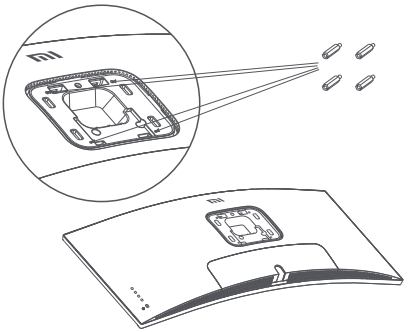

2. Pripevnite 4 šesťhranné čapy k zadnej strane monitora v označených pozíciách a potom pripevnite nástenný držiak (predáva sa samostatne) k šesťhranným čapom (montážne otvory sú od seba vzdialené 100 × 100).

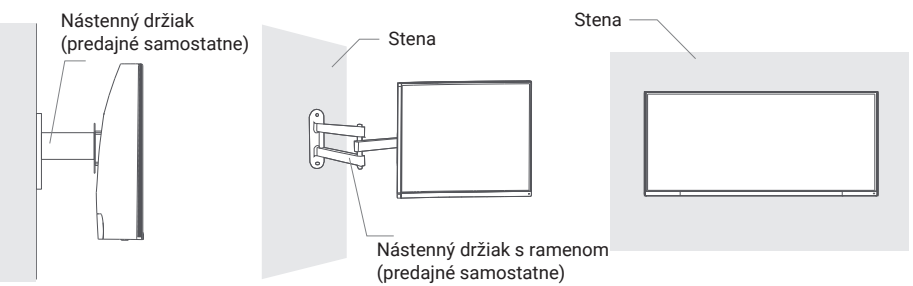

3. Pri montáži sa riaďte pokynmi v návode nástenného držiaka.
   Poznámka: Počas montáže netlačte na LCD obrazovku, aby nedošlo k jej poškodeniu.

Poznámka: Aby ste znížili riziko pádu, nainštalujte nástenný držiak riadne a zaistite bezpečnosť monitora, aby nedošlo k zraneniu alebo poškodeniu. Na monitor nič neklaďte, ani nič nevešajte na nástenný držiak.

Pripojenie

1. Pripojenie kábla DisplayPort (len v prípade použitia DisplayPort).
   a. Uistite sa, že sú monitor aj počítač vypnuté.
   b. Pripojte jeden koniec kábla DisplayPort k portu výstupu DisplayPort počítača a druhý koniec k jednému zo vstupných portov DisplayPort monitora.
2. Pripojenie HDMI kábla (predáva sa samostatne) (len v prípade použitia HDMI).
   a. Uistite sa, že sú monitor aj počítač vypnuté.
   b. Pripojte jeden koniec kábla HDMI k portu výstupu HDMI počítača a druhý koniec k jednému zo vstupných portov HDMI monitora.
3. Pripojte slúchadlá alebo akékoľvek iné 3,5 mm kompatibilný externé zvukové zariadenie k výstupnému zvukovému portu monitora.
4. Zapojte napájacie káble počítača a monitora do zásuvky.

Poznámka: Ak je napájací kábel alebo kábel DisplayPort poškodený, musí byť vymenený za originálny napájací kábel alebo kábel DisplayPort zakúpený od výrobcu alebo v servisnom stredisku.

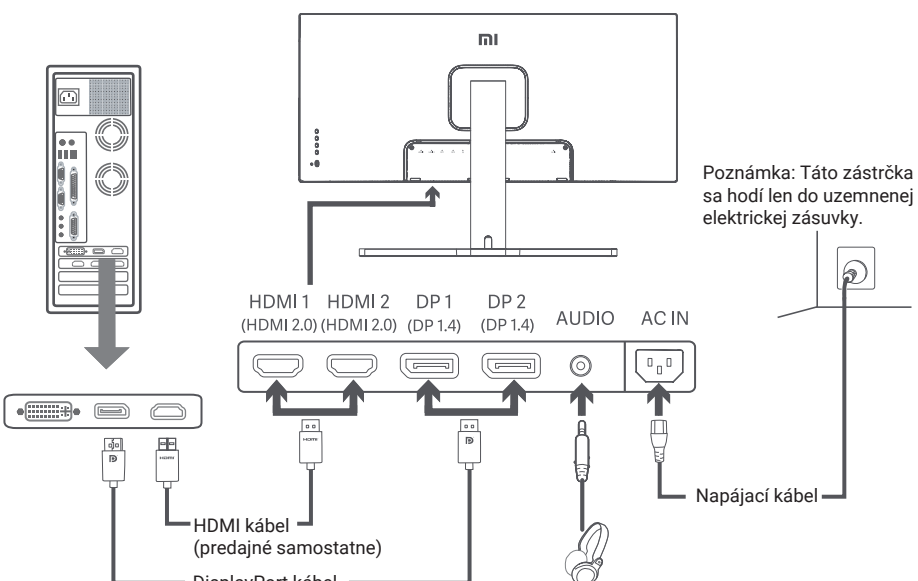

Poznámka: Výstupný zvukový port možno použiť len na zvukový výstup. DisplayPort (1.4): 3440 × 1440, max. obnovovacia frekvencia 144 Hz. HDMI (2.0): 3440 × 1440, max. obnovovacia frekvencia 100 Hz.

Popis tlačidiel

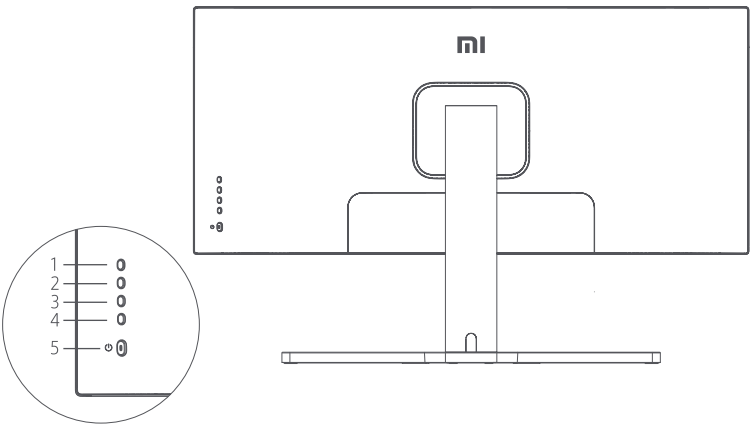

Funkcia tlačidla		
1	M	Menu / Výber
2	▲	Hore
3	▼	Nadol
4	E	Koniec / Späť
5	⏻	Zapnuté / Vypnuté

Tlačidlo napájania

Stlačenie	Zapnutie / Vypnutie

Stavy indikátora

●	Nesvieti	Vypnuté
○	Svieti	Zapnuté
○	Bliká	Režim spánku

Popis menu

Mi Monitor		Štandardný režim povolený
Jas / Kontrast	Jas	
Obraz	Dynamický jas	
Nastavenie kvality obrazu	Úroveň čierne	
Chytrý režim	Kontrast	
Nastavenie okien	DCR	
Nastavenie		

Hlavné menu	Podmenu	Popis	Nastaviteľný rozsah	Predvolené
Jas / Kontrast	Jas	Nastavenie jasu monitora	0–100	80
	Dynamický jas	Nastavenie dynamického jasu monitora	Zapnuté / Vypnuté	Vypnuté
	Úroveň čierne	Nastavenie úrovne čiernej farby	0–100	50
	Kontrast	Nastavenie kontrastu monitora	0–100	75
	DCR	Nastavenie dynamického kontrastného pomeru monitora (DCR)	Zapnuté / Vypnuté	Vypnuté
Obraz	Teplota farieb	Nastavenie teploty farieb monitora	Štandardná / Teplé / Studené / Vlastné	Štandardná
	Odtieň	Nastavenie odtieňa monitora	0–100	50
	Saturácia	Nastavenie saturácie monitora	0–100	50
	Gamma	Nastavenie gammy monitora	1,8 / 2,0 / 2,2 / 2,4 / 2,6	2,2
	Pomer strán	Nastavenie pomeru strán monitora	Plná obrazovka / 16:9 / 1:1 / Auto	Plná obrazovka
PQ nastavenie	Ostrosť	Nastavenie ostrosti monitora	0–100	50
	Doba odozvy	Nastavenie doby odozvy monitora	Vysoká / Stredná / Nízka / Vypnuté	Vypnuté
	Redukcia šumu	Nastavenie redukcie šumu monitora	Vysoká / Stredná / Nízka / Vypnuté	Vypnuté
	Doba odozvy pohybu	Znižuje rozmazanie pohybu pri vysokých obnovovacích frekvenciách	Zapnuté / Vypnuté	Vypnuté

Hlavné menu	Podmenu	Popis	Nastaviteľný rozsah	Predvolené
Chytrý režim	Standard režim	Prepnutie do štandardného režimu	V jednej chvíli môže byť zvolený len jeden režim	Standard režim
	Eco režim	Přepnutí do eko režimu		
	Game režim	Prepnutie do herného režimu		
	Movie režim	Prepnutie do filmového režimu		
	Low Blue Light režim	Prepnutie do režimu nízkeho množstva modrého svetla		
	RTS	Prepnutie do RTS režimu		
Nastavenie okien	Jedno okno	Zobraziť iba hlavné okno	Zvoľte vstupný zdroj	Jedno okno
	Picture-by-Picture (PBP)	Zobraziť dva video vstupy vedľa seba	Vstupný zdroj okná 1 Vstupný zdroj okná 2	
	Picture-in-Picture (PIP)	Zobraziť hlavné okno a čiastkové okno	Vstupný zdroj okna 1 Vstupný zdroj okná 2 Pozícia okna 2 Veľkosť okna 2	
Nastavenie	Jazyk	Jazyk menu	Angličtina/Español/Русский/Français/Italiano/Deutsch/Polski/한국어	Angličtina
	Zvukový vstup	Zdroj vstupu zvuku	HDMI 1 / HDMI 2 / DP 1 / DP 2	/
	Hlasitosť	Nastavenie hlasitosti monitora	0–100	50
	FreeSync	/	Zapnuté / Vypnuté	Vypnuté
	Informácie	Informácie o monitore, napríklad aktuálna rozlíšenie a zdroj vstupu	/	/
	Obnovenie továrenského nastavenia	/	/	/

Zdravie očí

Aby ste sa vyhli namáhanie očí alebo bolesti hrdla, ramien, lakťov a ramien spôsobených dlhodobým používaním počítača, postupujte podľa nižšie uvedených odporúčaní:

- Monitor udržujte vo vzdialenosti 50-70 cm) od očí.
- Častejšie žmurkajte, aby ste zmiernili únavu očí pri sledovaní monitora.
- Po dvojhodinovom používaní monitora doprajte svojim očiam 20 minútovú prestávku.
- Na chvíľu prestaňte sledovať monitor a aspoň na 20 sekúnd sa pozerajte na niečo vzdialenejšieho.
- Naťahujte svoje telo, aby ste uvoľnili napätie na krku, ramenách, chrbte a ramenách.

Popis Low Blue Light

V posledných rokoch priťahuje poškodenie očí spôsobené modrým svetlom čoraz viac pozornosti. Všeobecne je vlnová dĺžka modrého svetla 400-480 nm a vlnová dĺžka škodlivého modrého svetla 415-455 nm. Tento monitor má funkciu, ktorá pomáha znížiť expozíciu emisiám modrého svetla. Režim malého množstva modrého svetla môžete povoliť pomocou ponuky nastavení.

Opatrenie

- Nepoužívajte tento monitor vo vlhkom alebo mokrom prostredí, ako sú kúpeľne, kuchyne, pivnice alebo v blízkosti bazénov.
- Uistite sa, že je monitor umiestnený na stabilnom povrchu. Ak monitor spadne alebo sa prevráti, môže dôjsť k zraneniu osôb alebo poškodeniu monitora.
- Monitor skladujte a používajte na chladnom, suchom a vetranom mieste. Chráňte monitor pred zdrojmi žiarenia a tepla.
- Nezakrývajte ani neblokujte otvory pre odvod tepla na zadnej strane monitora. Neklaďte monitor na posteľ, pohovku, prikrývku atď.
- Rozsah prevádzkového napätia monitora je uvedený na štítku na zadnej strane monitora. Ak si nie ste istí, aké napätie majú vaše rozvody, kontaktujte distribútora monitora alebo miestnu energetickú spoločnosť.
- Ak neplánujete monitor dlhšiu dobu používať, odpojte ho od elektrickej zásuvky, aby ste zabránili možnému poškodeniu prepätím alebo úderom blesku.
- Nepreťažujte elektrické zásuvky, mohlo by dôjsť k požiaru alebo úrazu elektrickým prúdom.
- Nezasúvajte do monitora cudzie objekty, mohlo by dôjsť ku skratu, ktorý by viedol k požiaru alebo úrazu elektrickým prúdom.
- Nepokúšajte sa sami monitor rozoberať alebo opravovať, vyhnete sa tak riziku úrazu elektrickým prúdom. Ak monitor nefunguje správne, požiadajte o pomoc naše oddelenie popredajného servisu.
- Neťahajte za napájací kábel, nekrúťte ho ani ho neohýbajte.

Riešenie problémov

Problém	Možné príčiny	Riešenie
Nie je možné zapnúť	Bez napájania	• Skontrolujte, či je napájací kábel správne zapojený. • Stlačením tlačidla napájania zapnite monitor.
Obraz je tmavý	Jas / kontrast nie je nastavený správne	• Nastavte jas a kontrast monitora.
Obraz je rozklepaný alebo zvlnený	Rušenie	• Udržujte monitor mimo dosahu elektronických zariadení, ktoré môžu spôsobiť elektrické rušenie.
Indikátor bliká, na obrazovke nie je žiadny obraz	Žiadny signál, vstup do režimu spánku...	• Zapnite počítač. • Skontrolujte, či grafická karta počítača funguje správne. • Skontrolujte, či je kábel DisplayPort správne zapojený.
Monitor zobrazuje: Out of range	Rozlíšenie je nesprávne	• Použite zadanej odporúčané nastavenie rozlíšenia.

Špecifikácie

Názov	Mi Curved Gaming Monitor 34“
Model	XMMNTWQ34
Menovité napätie	100–240 V ~
Menovitá frekvencia	50 / 60 Hz
Menovitý prúd	2 A
Menovitý výkon	54 W (TYP), 80 W Max.
Veľkosť obrazovky	34“
Veľkosť viditeľného obrazu (uhlopriečka)	86,36 cm
Rozstup bodov	0,07725 (H) × 0,23175 (V)
Jas	300 cd/m^2 (TYP)
Kontrast	3000:1 (TYP)
Kontrastný gamut	16,7 M
Pomer strán	21:9
Doba odozvy	4 ms (GTG)
Maximálne rozlíšenie	3440 × 1440
Odporúčané rozlíšenie	3440 × 1440
Obnovovacia frekvencia	144 Hz
Rozmery položky	810,39 (D) × 242,53 (Š) × 520,61 (V) mm
Čistá hmotnosť	8 kg
Prevádzková teplota	0°C až 45°C
Prevádzková vlhkosť	10–90 % RH
Atmosférický tlak	86–106 kPa

Informácie o zhode s predpismi

Informácie o likvidácii a recyklácii OEEZ

Všetky výrobky označené týmto symbolom sú odpadové elektrické a elektronické zariadenia (OEEZ ako v smernici 2012/19/EÚ), ktorá by nemala miešať s netriedeným domácim odpadom. Namiesto toho by ste mali chrániť ľudské zdravie a životné prostredie tým, že odovzdáte svoje odpadové zariadenia na určené zberné miesto pre recykláciu odpadu z elektrických a elektronických zariadení, menovaných vládou alebo miestnymi orgánmi. Správna likvidácia a recyklácia pomôže zabrániť možným negatívnym dopadom na životné prostredie a ľudské zdravie. Ďalšie informácie o umiestnení a podmienkach týchto zberných miest získate od inštalačného technika alebo miestnych úradov.

EÚ vyhlásenie o zhode

My, Xiaomi Communications Co., Ltd., týmto vyhlasujeme, že toto zariadenie je v súlade s príslušnými smernicami a európskymi normami a dodatky. Plné znenie vyhlásenia o zhode EÚ je k dispozícii na nasledujúcej internetovej adrese: http://www.mi.com/global/service/support/declaration.html

Xiaomi Communications Co., Ltd.

Adresa: #019, 9th Floor, Building 6, 33 Xi'erqi Middle Road, Haidan District, Beijing, China, 100085

Ďalšie informácie nájdete na www.mi.com

Dovozca:
Beryko s.r.o.
Na Roudné 1162/76, 301 00 Plzeň
www.beryko.cz