Mi Computer Monitor Light Bar
Užívateľská príručka

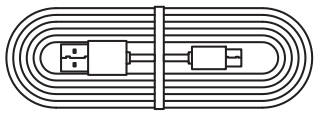

Napájací kábel typu C

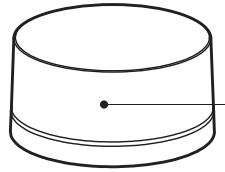

Diaľkové ovládanie

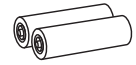

AAA batérie × 2
(predávané samostatne)

Poznámka:
Dve AAA batérie nie sú súčasťou balenia a sú predávané samostatne.
Ilustrácie produktu, príslušenstvo a používateľského rozhrania v užívateľskej príručke slúžia len pre referenčné účely. Skutočný produkt a funkcie sa môžu líšiť v dôsledku jeho vylepšenia.

Inštalácia

1. Inštalácia svetelné lišty

- Držte lištu tak, aby svetla smerovala nadol a pripojte napájací kontaktné body k tým na základni produktu.
- Umiestnite základňu do stredu hornej časti monitora a uistite sa, že svorka pevne drží na monitore a spodnú časť základne sa opiera o zadnú časť monitora

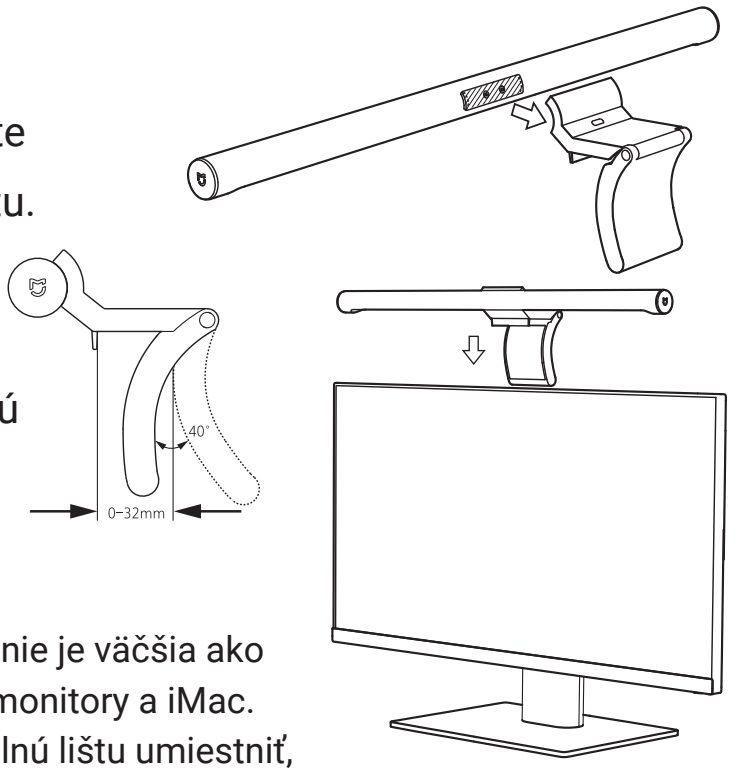

Poznámky:

- Tento produkt je kompatibilný s monitormi, ktorých hrúbka nie je väčšia ako 32 mm, a tiež s ultra širokouhlými monitormi, zakrivenými monitory a iMac.
- Na monitory s hrúbkou menšou ako 10 mm je možné svetelnú lištu umiestniť, ale spodná časť základne nemôže byť opretá o monitor.
- Uhol gravitačné osi môže byť nastaven o 40°. Neťahajte za ňu príliš silno.
- Tento produkt nie je možné používať s laptopy.

2. Vložte batérie do diaľkového ovládača

1) Diaľkový ovládač položte protišmykovou podložkou smerom nadol na vašu dlaň, potom podržaním otočte diaľkový ovládač druhou rukou proti smeru hodinových ručičiek a otvorte zadný kryt.
2) Vložte dve batérie AAA (predávajú sa samostatne). Zaistite, aby kladný (+) a záporný (-) pól smerovali správnym smerom.
3) Vráťte zadný kryt na miesto a zarovnajte trojuholník na spodnej strane so symbolom zámku na protišmykové podložke.
4) Diaľkový ovládač položte protišmykovou podložkou smerom nadol na vašu dlaň, potom podržaním otočte druhou rukou diaľkový ovládač v smere hodinových ručičiek a zaistite tak zadný kryt.

Otvorte zadný kryt

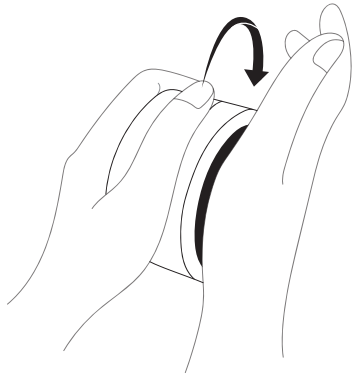

Zatvorte zadný kryt

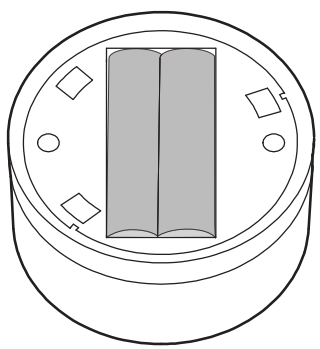

Návod na použitie

1. Připojení k napájeniu

Pripojte nabíjací kábel k napájaciemu portu a potom ho pripojte k zdroju napájania.

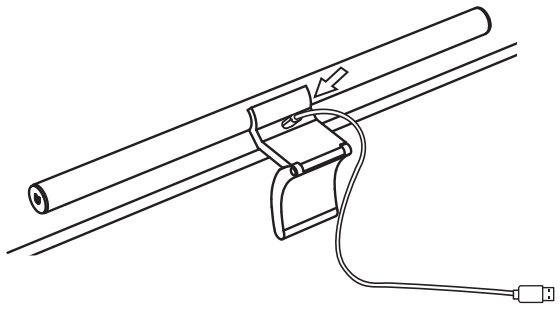

Poznámky:

- Tento produkt môže byť napájaný pomocou adaptéra, powerbanky alebo USB portom počítača s výstupným napätím 5 V a výstupným prúdom väčším ako 1 A. Napájacie zdroje musí mať Bezpečnostné veľmi nízke napätie (SELV) a maximálne napätie nesmie prekročiť 5,25 V.
- Používajte originálny nabíjací kábel. Nepoužívajte predlžovací USB kábel ani rozdeľovač, mohlo by to spôsobiť, že svetelná lišta nebude fungovať správne.
- Nepoužívajte rýchlonabíjací kábel, ktorý v predvolenom nastavení nevydáva napätie 5 V.
- Ak svetelná lišta bliká alebo vydáva zvuk, okamžite vymeňte napájací zdroj.
- Nepripájajte napájací kontaktné body na svetelnej lište alebo základni k žiadnemu inému kovovému vodičmi, pretože by mohlo dôjsť k poškodeniu produktu alebo k ďalším rizikám.
- Originálny nabíjací kábel je určený len pre Mi Computer Monitor Light Bar. Rýchle nabíjanie ani prenos dát týmto nabíjacím káblom nie je možný.

2. Ovládanie svetla

Stlačením gombíka na diaľkovom ovládaní zapnete / vypnete svetlo.
Po zapnutí svetla upravte jas otočením gombíka na diaľkovom ovládači.
Stlačte a podržte gombík a otáčajte ním chcete nastaviť teplotu farieb.

Stlačte a podržte gombík na dve sekundy, svetlo sa prepne do nastavenia, ktoré je ideálne pre prácu s počítačom (teplota 2 700 K a jas 50%).

Poznámka: Diaľkový ovládač a svetelná lišta sú v predvolenom nastavení spárované už z výroby. Diaľkový ovládač môžete hneď používať. Ak potrebujete spárovať svetelnú lištu s neoriginálnym príslušenstvom rovnakého modelu, podržte gombík na diaľkovom ovládači do 20 sekúnd po zapnutí svetla. Keď svetlo pomaly bliká, bolo úspešne spárované s ovládačom.

3. Nastavenie uhla

Otočením svetelné lišty upravte uhol, ako je znázornené na obrázku. Jej rozsah otáčania je 25°.

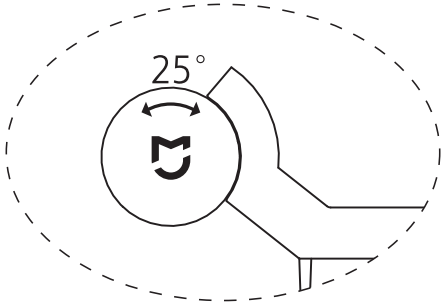

Opatrenie

- Jedno diaľkové ovládanie môže ovládať viac svetelných líšt, ale každú svetelnú lištu môže ovládať iba jedno diaľkové ovládanie.
- Pri čistení povrchu svetelné lišty ju utrite mäkkou bavlnenou handričkou. Nikdy nepoužívajte korozívne rozpúšťadlá.
- Pri inštalácii alebo premiestňovaní svetelné lišty držte svetelnú lištu aj základňu, aby nedošlo k poškodeniu produktu alebo zraneniu osôb spôsobenému padajúcimi časťami.
- Pri vkladaní batérií do diaľkového ovládača sa uistite, že sú kladný (+) a záporný (-) pól správne nainštalované.
- Vybité nedobíjacie batérie nie je možné dobíjať. Rôzne typy batérií, rovnako ako staré a nové batérie, by sa nemali miešať.
- Ak diaľkový ovládač prestane správne pracovať, aj keď predtým fungoval správne, môže byť úroveň nabitia batérie nízka. Vymeňte batérie za nové a staré batérie riadne zlikvidujte v súlade s miestnymi pravidlami a predpismi, aby nedošlo k znečisteniu životného prostredia.
- Po výmene batérií v diaľkovom ovládači staré batérie recyklujte, aby ste zabránili znečisteniu životného prostredia.

- Ak diaľkový ovládač dlhší čas nepoužívate alebo ak sa ho zbavujete, musíte z neho vybrať batérie.
- Vyberte vytekajúca batérie z diaľkového ovládača a zlikvidujte ich v súlade s miestnymi predpismi a predpismi, aby nedošlo k znečisteniu životného prostredia.
- Svetelný zdroj obsiahnutý v tomto svietidle smie vymieňať len výrobca alebo jeho servisný zástupca alebo podobne kvalifikovaná osoba.
- Tento výrobok je určený iba pre vnútorné použitie.
- Za normálnych podmienok by mala byť udržiavaná vzdialenosť minimálne 20 cm medzi anténou zariadení a telom používateľa.
- Pri inštalácii svetelnej lišty na základňu sa uistite, že sú napájacie kontakty na svetelnej lište a základni správne vyrovnané.

EÚ vyhlásenie o zhode

Spoločnosť Qingdao Yeelink Information Technology Co., Ltd. týmto vyhlasuje, že rádiové zariadenie typu MJGJD01YL vyhovuje smernici 2014/53 / EÚ. Úplné znenie vyhlásenia o zhode EÚ je k dispozícii na nasledujúcej internetovej adrese: https://www.mi.com/en/service/support/declaration.html

Likvidácia a recyklácia OEEZ

Všetky výrobky označené týmto symbolom sú odpadové elektrické a elektronické zariadenia (OEEZ podľa smernice 2012/19 / EÚ), ktorá by nemala byť zmiešaná s netriedeným domácim odpadom. Namiesto toho by ste mali chrániť ľudské zdravie a životné prostredie odovzdaním svojho odpadového zariadenia do určeného zberného miesta pre recykláciu odpadu z elektrických a elektronických zariadení, ktoré určí vláda alebo miestne úrady. Správna likvidácia a recyklácia pomôže zabrániť možným negatívnym dopadom na životné prostredie a ľudské zdravie. Ďalšie informácie o umiestnení a podmienkach týchto zberných miest získate od technika alebo miestnych úradov.

Špecifikácie

Model: MJGJD01YL
Prevádzková teplota: -10 ° C až 40 ° C
Prevádzková vlhkosť: 0-85% RH
Životnosť: 25 000 hodín
Faktor sily:> 0,9
Menovitý výkon: 5 W (80 × 0,2 W / LED modul)
Rozmery lišty: ø 23 × 448 mm
Rozmery diaľkového ovládania: ø 66,5 × 34 mm

Teplota farby: 2 700-6 500 K
Index farebného podania: Ra9
Svetelný tok: 270 lm
Menovitý vstup: 5 V 1 A
Bezdrôtové pripojenie: 2,4 GHz
Prevádzkové frekvencie: 2 405-2 470 MHz
Maximálny výstupný výkon: 7,94 dBm

Vyrobené pre: Xiaomi Communications Co., Ltd.
Výrobca: Qingdao Yeelink Information Technology Co., Ltd. (Spoločnosť Mi Ecosystem)
Adresa: 10F-B4, Building B, Qingdao International Innovation Park, No. 1 Keyuan Weiyi Road, Laoshan District, Qingdao City, Shandong Province, P. R. China
Ďalšie informácie nájdete na www.mi.com

Dovozca:
Beryko s.r.o.
Na Roudné 1162/76, 301 00 Plzeň
www.beryko.cz